ПОДЪЕМНИК ОДНОМАЧТОВЫЙ
С РАБОЧЕЙ ПЛАТФОРМОЙ

ERP 1050

ПАСПОРТ

ERP1050.00.00.000 ПС

Учетный номер _____

ВНИМАНИЮ ВЛАДЕЛЬЦА ПОДЪЕМНИКА!

1. **Паспорт постоянно находится у владельца или в организации, получившей подъёмник в аренду вместе с функциями владельца.**
2. **Подъёмник регистрируется в территориальном органе Ростехнадзора.**
3. **Разрешение на работу выдается в порядке, установленным Ростехнадзором.**
4. **При проведении ремонта организация, выполнявшая этот ремонт, должна отразить в паспорте сведения о характере ремонта или замене элементов подъёмника.**
5. **При передаче подъёмника другому владельцу вместе с ним передается настоящий паспорт.**
6. **Для безопасной эксплуатации подъёмника должны выполняться следующие организационно-технические мероприятия:**

   6.1. Работа при температуре ниже минус 25^0 С запрещена.

   6.2. Инженерно-технический работник по надзору за безопасной эксплуатацией подъёмника должен провести дополнительный инструктаж машинистов подъёмника, обслуживающего персонала и рабочих выполняющих работы с подъёмника, с записью в вахтенном журнале.

   6.3. При достижении температуры ниже минус 25^0 С работа подъёмника должна быть прекращена. После повышения температуры письменное разрешение на пуск подъёмника в работу должно выдаваться ответственным инженерно-техническим работником за содержание ПС работоспособном состоянии, после личного осмотра, с записью в вахтенном журнале подъёмника.

Чертеж общего вида платформы с указанием основных частей

ERP 1050 ПОДЪЕМНИК ОДНОМАЧТОВЫЙ С РАБОЧЕЙ ПЛАТФОРМОЙ

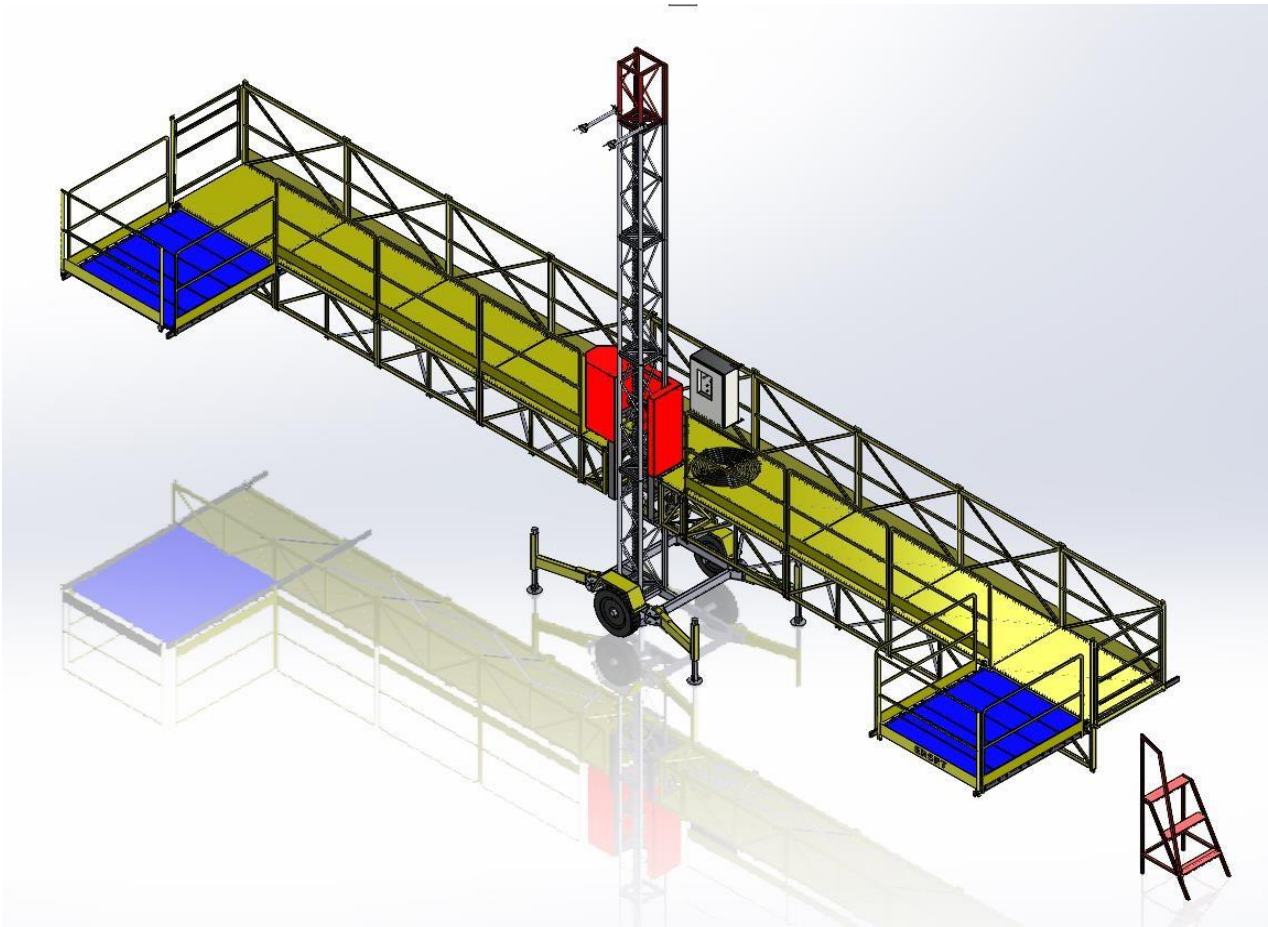

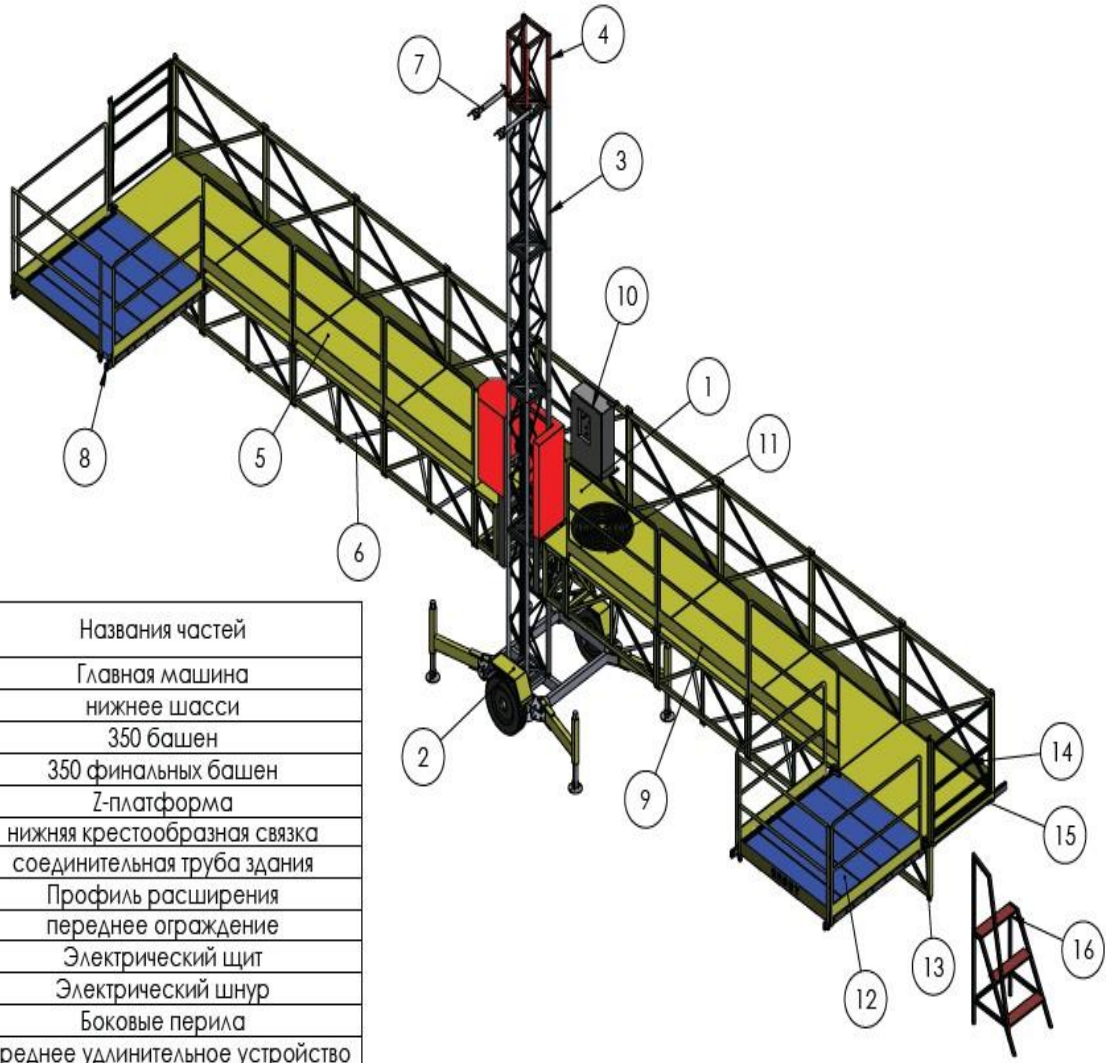

номер части	Названия частей
1	Главная машина
2	нижнее шасси
3	350 башен
4	350 финальных башен
5	Z-платформа
6	нижняя крестообразная связка
7	соединительная труба здания
8	Профиль расширения
9	переднее ограждение
10	Электрический щит
11	Электрический шнур
12	Боковые перила
13	переднее удлинительное устройство
14	Платформенные ворота
15	задний удлинитель аппарат
16	платформа лестница

LYULKA.RU

Сертификат соответствия № **ЕАЭС RU C-TR.АД58.В.00139/21** от 25.03.2021 г. выдан ОС ООО «Центр сертификации «ТАТСЕРТ», срок действия до 24.03.2026 г.

ЧАСТЬ I

1. Общие сведения

1.1. Изготовитель и его адрес	***«SET PLATFORM MAKINA INSAAT ENERJI SAN TIC LTD STI»*** *Турция, YAVUZ SELIM MAH. YENI SANAYI SITESI 73034 CADDE № 13 DULKADIROGLU KAHRAMANMARAS.*
1.2. Тип подъемника	*ОДНОМАЧТОВЫЙ С РАБОЧЕЙ ПЛАТФОРМОЙ*
1.3. Индекс	***ERP 1050***
1.4. Заводской номер	
1.5. Дата изготовления	
1.6. Окружающая среда: температура воздуха в районе установки, ºС относительная влажность, % сейсмичность, балл ветровой район установки скорость ветра рабочего состояния на высоте 10 м, м/с: при работе при монтаже взрывоопасность	 от *минус 25* до *плюс 50* *до 95* *не более 6* *I-IV* *взрывобезопасная*
1.7. Основные нормативные документы, в соответствии с которыми изготовлен подъемник	TS EN 1495+A2, EAC

2. Основные технические данные и характеристики

2.1. Общие сведения

Грузоподъемность, кг:	*1500*
Число поднимаемых людей	*5*
Скорость подъема платформы, м/мин:	*9*
Высота подъема, м	*макс. 120/250*
Тип привода	*Реечный*
Размер мачты, мм	*450x350x1500/450x450x1500*
Вылет платформы (мах. Длина х Ширина), м:	*10,5x1,05*
Высота установки первой настенной опоры. Шаг опор, м	*6* *До 8*
Максимальный угол изгиба мачты(опционально)	*± 15⁰*
Наличие системы выравнивания платформы относительно горизонта	*Опционально (Гидравлическая или механическая)*
Масса, кг: платформы секция мачты опорного блока основного механизма	 *85* *90* *105* *750*

2.2. Электропитание

Цепь	Род тока	Частота, Гц	Напряжение, В
Силовая	*Переменный*	*50-60*	*220*
Управления	*Постоянный*		*24*
Цепь сигнализации	*Постоянный*		*24*

3. Технические данные и характеристики сборочных узлов

3.1. Электродвигатели

Параметр	Механизм подъема платформы
Тип и условное обозначение	*Трехфазный асинхронный двигатель*
Число приводов	*1*
Род тока	*AC*
Напряжение, В	*380*
Номинальный ток, А	*8.1*
Частота, Гц	*50-60*
Номинальная мощность, кВт	*4*
Частота вращения, об/мин	*1458*
Степень защиты	*IP55*

3.2. Тормоза

Параметр		Механизм подъема платформы	
Тип, система		*Дисковый, нормально закрытый*	
Количество тормозов на механизме		*1*	
Привод тормоза	Тип	*Электромагнитный тормоз*	
	Усилие, Н	*60*	
Тормозной момент, Нхм	расчетный	*60*	

3.3. Преобразователь частоты

Параметр	Одномачтовое исполнение	Двухмачтовое исполнение
Тип	*MS300 DELTA*	*MS300 DELTA*
Число преобразователей	*2*	*2*
Ширина/высота/глубина, см	*20X11X17*	*20X11X17*
Степень защиты, IP	*IEC60721-3-3 3C2*	*IEC60721-3-3 3C2*
Напряжение сети, В	*380*	*380*
Максимальное напряжение на выходе, В	*400*	*400*
Максимальная выходная мощность, кВт	*5.5*	*5.5*
Количество входных фаз	*3*	*3*

Количество выходных фаз	*3*	*3*

3.4. Платформа

Размеры, мм:	ширина	*1050*
	длина	*Макс. 13 500/ 30 000(при двухмачтовом исполнении)*
	длина внешнего расширителя	*1500*
Размер проемов (ширина × высота), мм:		*1050×1500*
Вид платформы		*Открытая, проходная*

4. Устройства безопасности

4.1. Механические устройства

Параметр		**Рабочей платформы**
Ловитель	тип привода	*Чувствительность к механической скорости центробежной силы*
	вид торможения	*механический*
	скорость приведения в действие, м/мин	*38-45*

4.2. Концевые выключатели

Назначение	***Место установки***	***Способ приведения в действие***
Датчик верхнего предела	*конституция*	*автоматический*
Пограничный датчик	*конституция*	*регулируемый*
Датчика нижнего предела	*конституция*	*автоматический*
Датчик баланса	*конституция*	*регулируемый*
Переключатель парашюта	*конституция*	*автоматический*
Датчик предотвращения столкновений (для двухъ-ярусных платформ)	*конституция*	*автоматический*

4.3. Указатели

Наименование	**Тип**	**Назначение**
Счетчик моточасов	*Электрический*	*Учет наработки подъемника*

4.4. Сигнальные и переговорные устройства

Наименование	**Тип, обозначение**	**Условия работы**
ЗУММЕР	*СВЕТ и ЗВУК*	*ДВИЖЕНИЕ-ОШИБКА*

4.5. Данные о металле основных элементов металлоконструкций

Наименование узлов	Вид, толщина металлопроката	Марка, категория, группа, класс прочности материала	Стандарт на марку материала
Рабочая платформа	МЕТАЛЛИЧЕСКИЙ ЛИСТ 6 ММ ПРОФИЛЬ 3 ММ	КОНСТРУКЦИОННЫЕ СТАЛИ	ST37
Рама приводного модуля	ПРОФИЛЬ 4 ММ И СТАЛЬНОЙ ЧЕХОЛ 8 ММ	КОНСТРУКЦИОННЫЕ СТАЛИ	ST37-ST52
Секции мачты	СТАЛЬНОЙ ПРОФИЛЬ 4 ММ	КОНСТРУКЦИОННЫЕ СТАЛИ	ST37-ST52

5. Документация, поставляемая изготовителем

5.1. Схема электрическая принципиальная.

5.2. Документация, поставляемая с паспортом подъемника

5.2.1 Инструкция по эксплуатации и техническому обслуживанию

- ЕЖЕДНЕВНОЕ ОБСЛУЖИВАНИЕ

1-Проверьте, нет ли препятствий для работы платформы.
2-Проверьте кнопки вверх и вниз.
3-Проверьте кнопку аварийной остановки.
4-Проверьте основной кабель на наличие повреждений или неисправностей.
5-Проверьте правильность работы двигателей, трансмиссии и тормозов.

- ЕЖЕНЕДЕЛЬНОЕ ОБСЛУЖИВАНИЕ

1-Проверьте смазочное масло на зубчатых рейках и шестернях.
2-Проверьте верхний и нижний концевые выключатели.
3-Проверьте ролики и другие колеса
4-Проверьте подшипники роликов
5-Убедитесь, что болты на всех стойках и анкерах затянуты.
6-Проверьте основной кабель
7-Проверьте уровень трансмиссионного масла

ЕЖЕМЕСЯЧНОЕ ОБСЛУЖИВАНИЕ

1-Проверьте частоту винтовых соединений между полюсами, проверьте, закреплены ли верхние концевые выключатели, нижние концевые выключатели и дюбели, и снова отрегулируйте их.

2-Проверьте винты мотор-редуктора и аварийного устройства.

3- Если есть утечка, проверьте уровень масла в редукторе. Перед завершением утечки найти причину.

4- Смажьте все точки, которые необходимо смазать.

5-Проверьте все колесо, подшипники колес и винты, затянутые на колесах.

6-Проверьте электромагнитный тормоз с нагрузкой.

7-Проверьте износ шестерни мотор-редуктора, проверьте следующие размеры: Люфт промежуточного зуба должен быть между 2,5 мм и 3,5 мм. Если он составляет 3,5 мм и более, откорректируйте зазор или замените саму шестерню.

8-Проверьте зажимы и соединительное устройство.

9-Проверьте аварийный тормоз с грузом.

6 МЕСЯЦЕВ ОБСЛУЖИВАНИЯ

1-В целом очистите машину.

2-Проверьте все болты и гайки башен, платформ и других частей.

3-Проверьте зажимы и соединительное устройство.

4-Замените трансмиссионное масло подходящим маслом.

5-Общая проверка должна проводиться инженером-механиком или специалистом.

6- Результаты проверки должны быть зафиксированы в письменной форме с подписью ответственного за работоспособное состояние и датой проверки в приложении к настоящему руководству.

Схема электрическая принципиальная

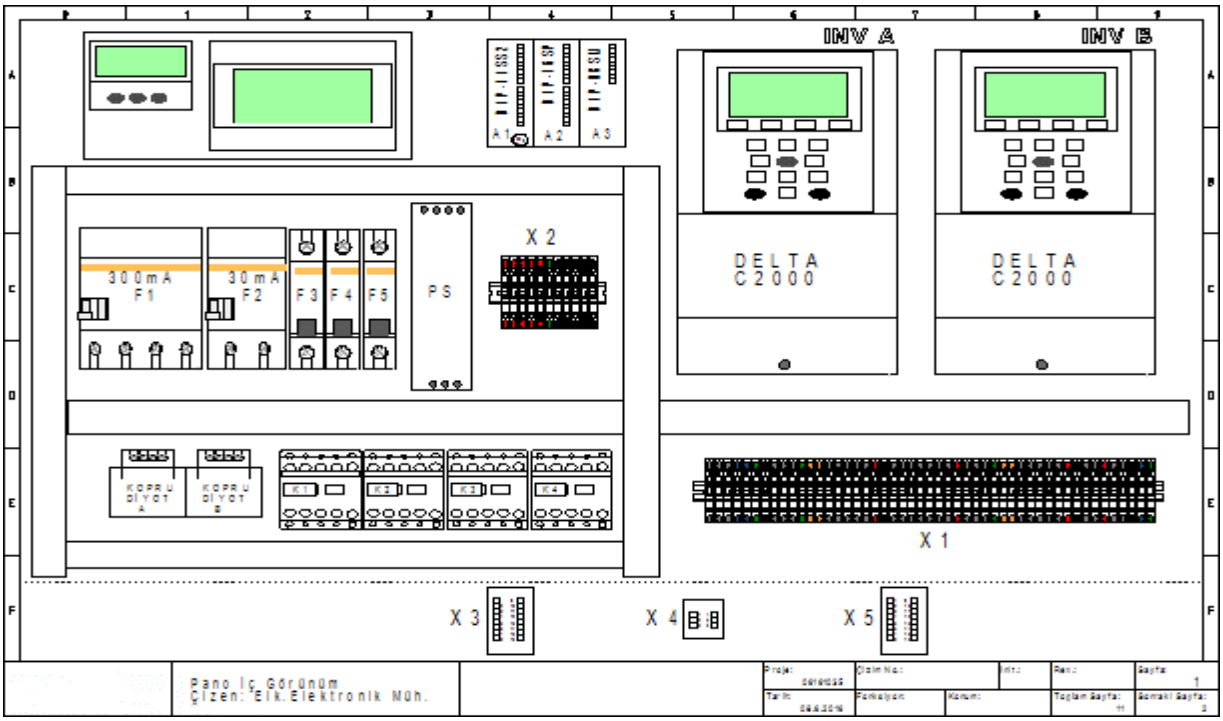

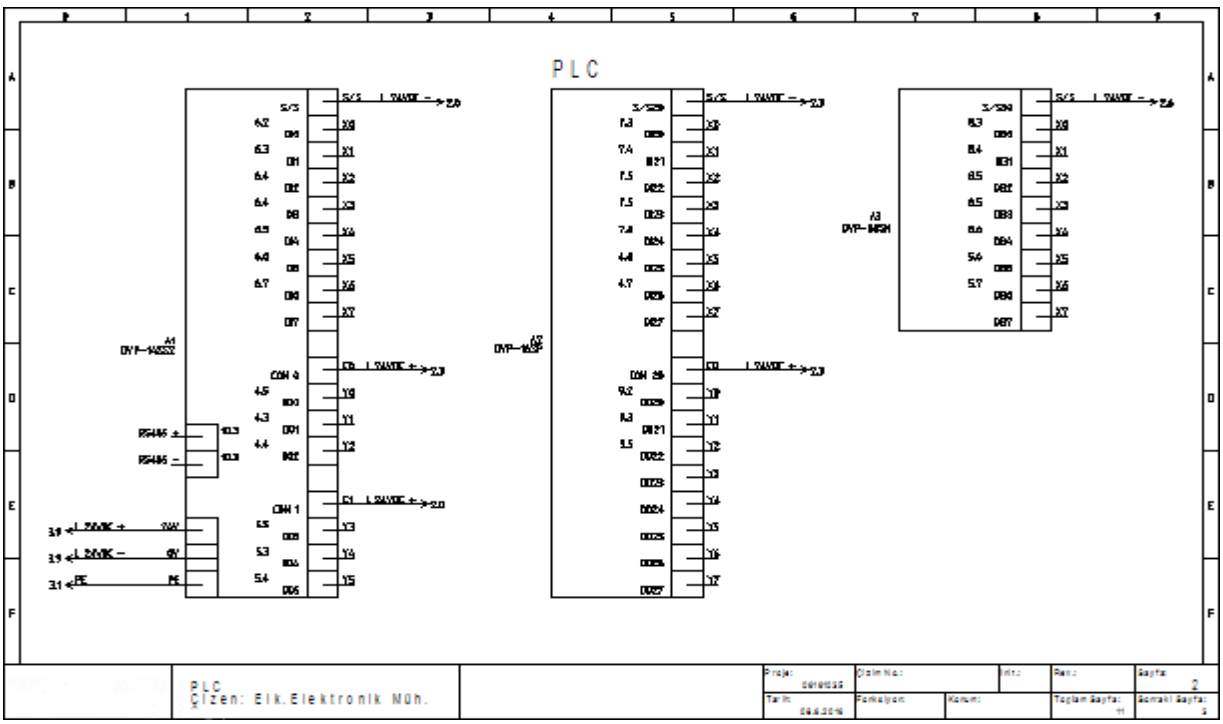

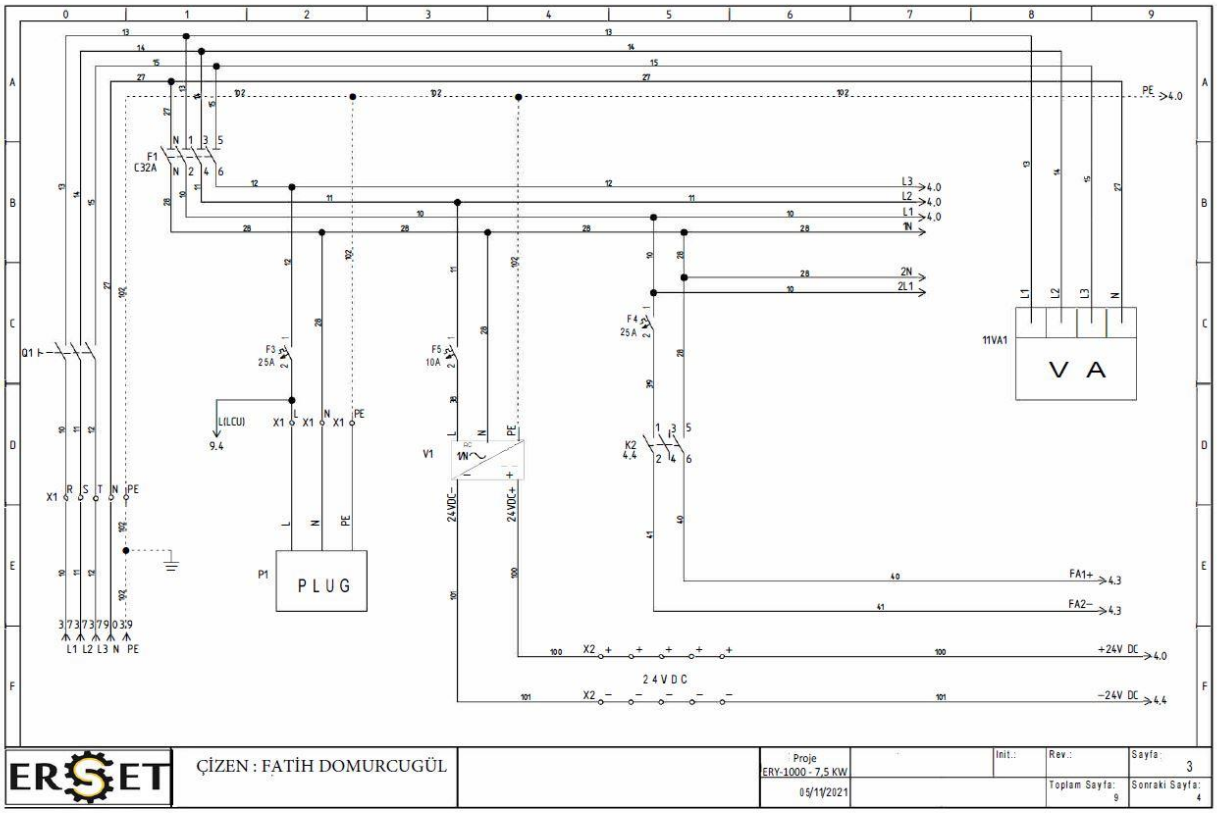

ERSET

ÇİZEN : FATİH DOMURCUGÜL

Proje	Init.:	Rev.:	Sayfa:
ERY-1000 - 7,5 KW			3
05/11/2021		Toplam Sayfa: 9	Sonraki Sayfa: 4

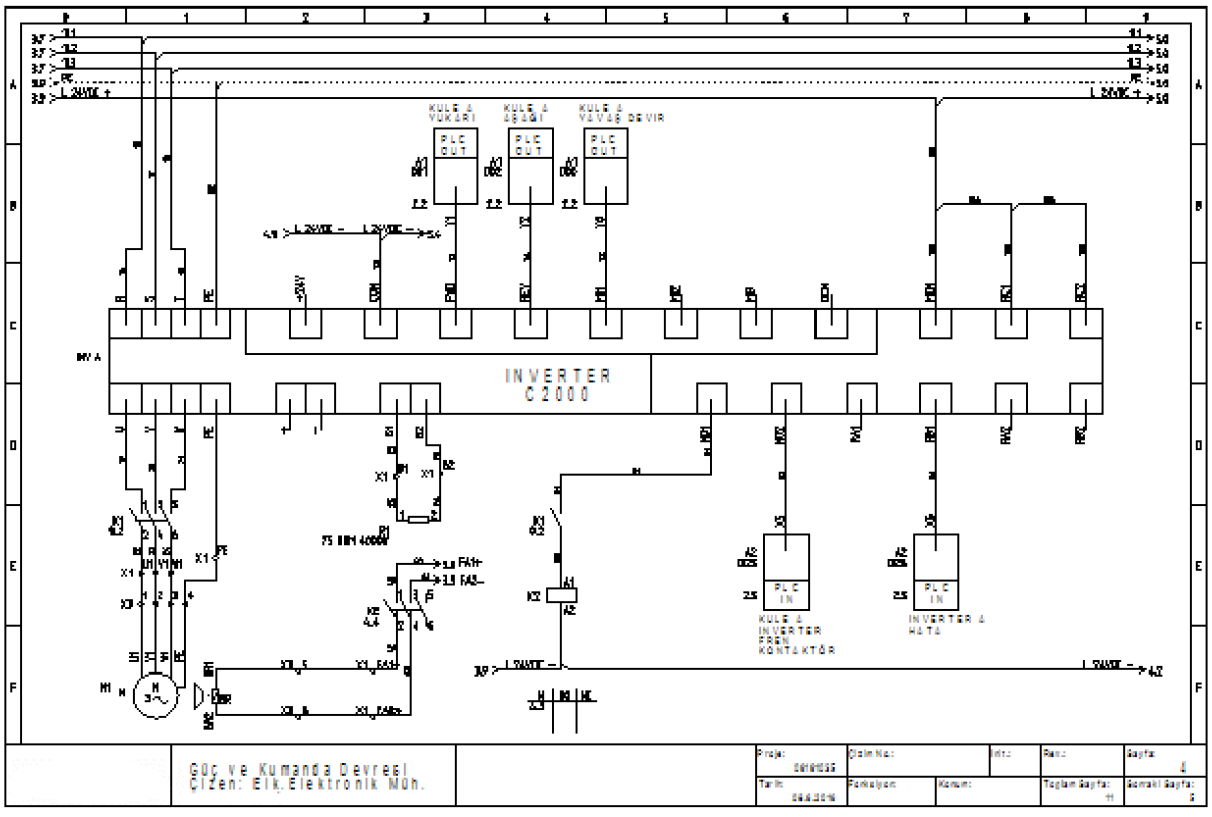

Güç ve Kumanda Devresi
Çizen: Elk.Elektronik Müh.

Proje:	Çizim No.:	Init.:	Rev.:	Sayfa:
Tarih:	Fonksiyon:	Konum:	Toplam Sayfa:	Sonraki Sayfa:

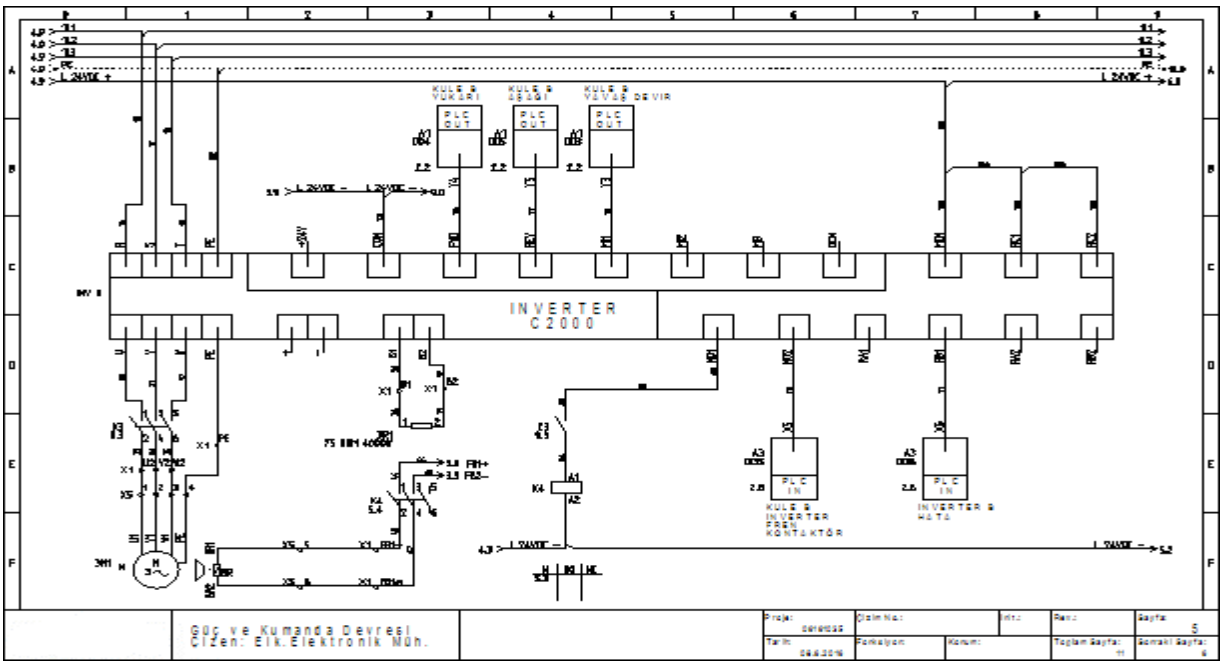
KULE B YUKARI
KULE B AŞAĞI
KULE B YÖN DEĞİŞİM
PLC OUT
INVERTER C2000
KULE B INVERTER KONTAKTÖR
INVERTER B HATA
PLC IN
Güç ve Kumanda Devresi
Çizen: Elk.Elektronik Müh.

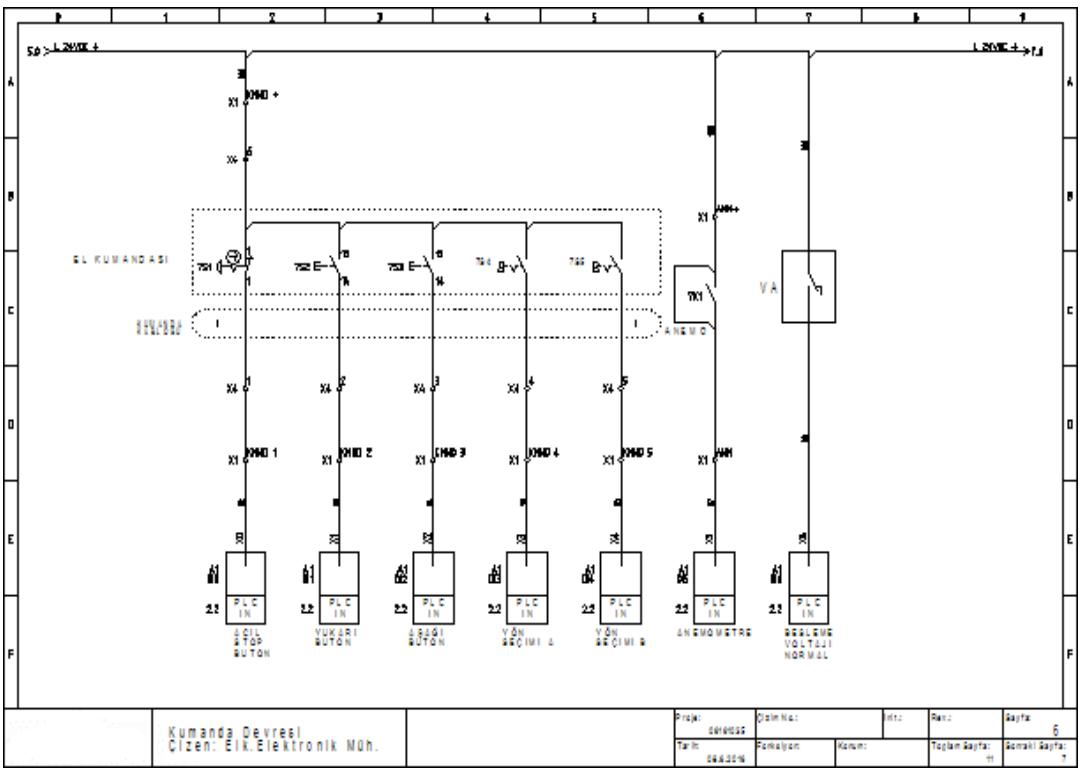
EL KUMANDASI
ANEMO
VA
PLC IN
Kumanda Devresi
Çizen: Elk.Elektronik Müh.

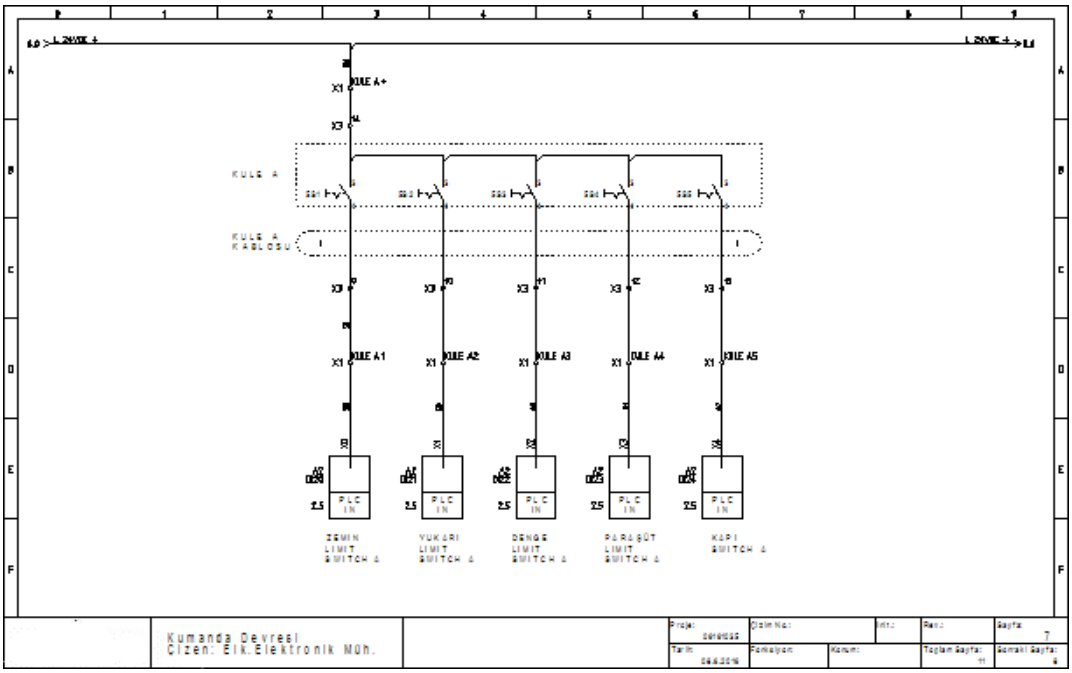
KULE A+
KULE A
KULE A KABLOSU
KULE A1
KULE A2
KULE A3
KULE A4
KULE A5
PLC IN
ZEMIN LIMIT SWITCH A
YUKARI LIMIT SWITCH A
DENGE LIMIT SWITCH A
PARAŞÜT LIMIT SWITCH A
KAPI SWITCH A
Kumanda Devresi
Cizen: Elk.Elektronik Müh.

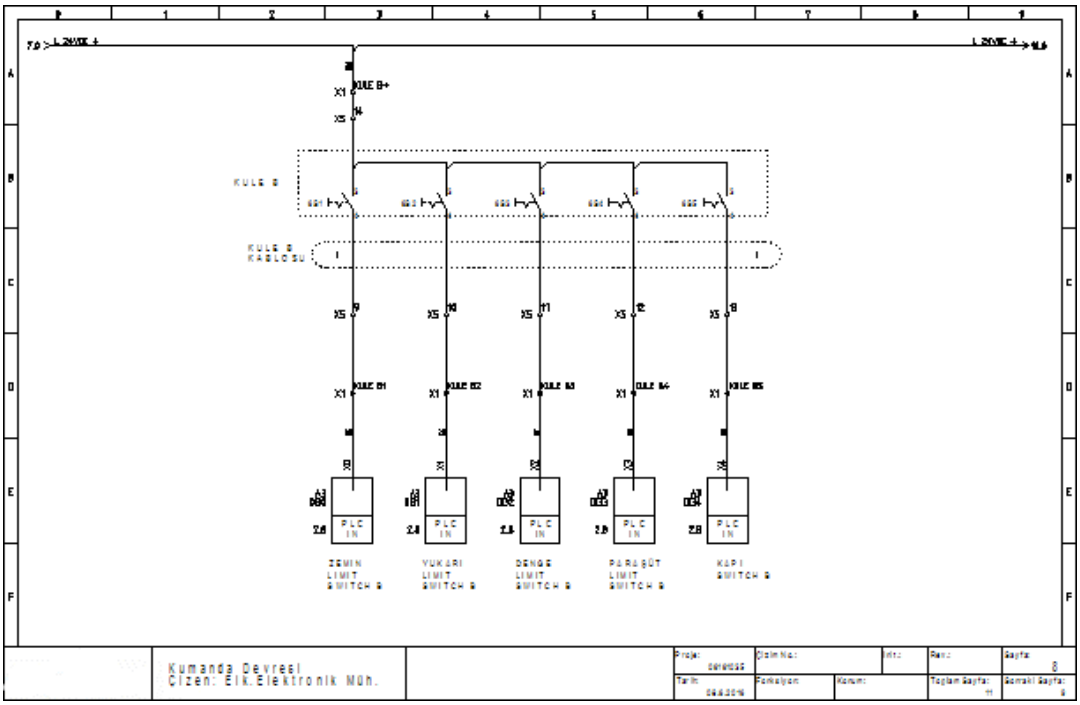
KULE B+
KULE B
KULE B KABLOSU
KULE B1
KULE B2
KULE B3
KULE B4
KULE B5
PLC IN
ZEMIN LIMIT SWITCH B
YUKARI LIMIT SWITCH B
DENGE LIMIT SWITCH B
PARAŞÜT LIMIT SWITCH B
KAPI SWITCH B
Kumanda Devresi
Cizen: Elk.Elektronik Müh.

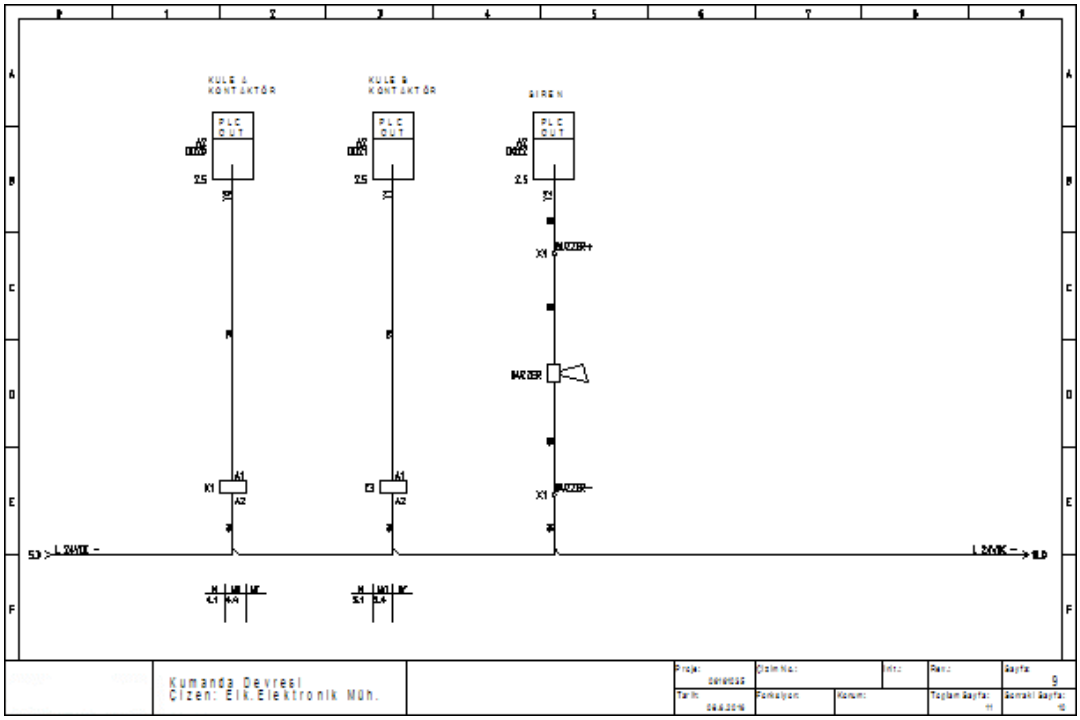
KULE A
KONTAKTÖR
KULE B
KONTAKTÖR
SIREN
PLC
OUT
BUZZER+
BUZZER
BUZZER-
L 24VDC -
Kumanda Devresi
Çizen: Elk.Elektronik Müh.
Sayfa:
9

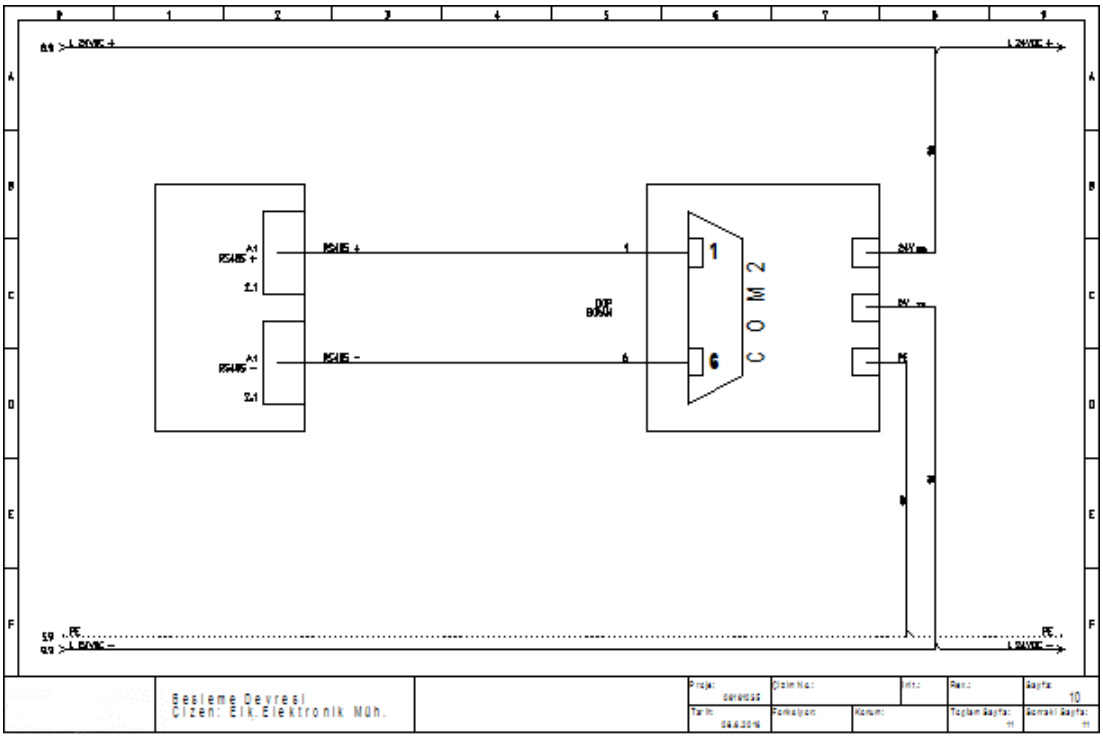
L 24VDC +
L 24VDC -
RS485 +
RS485 -
DIP
BOSAN
COM 2
PE
Besleme Devresi
Çizen: Elk.Elektronik Müh.
Sayfa:
10

Подъемник *Платформа мачтовая фасадная строительная ERP1050-3000*

(наименование и индекс подъемника)

заводской № _____ изготовлен в соответствии с TS EN 60204-1:2011; TS EN 1495+A2\AC:2010, TS 12100:2003; 2006\42\AT; 2014/35/AB

(обозначение нормативного документа)

и технической документацией изготовителя и признан годным к эксплуатации с указанными в паспорте параметрами.

Гарантийный срок *24* месяцев со дня ввода подъемника в эксплуатацию.

Срок службы в паспортном режиме *15* лет.

Периодичность технического обслуживания *300* моточасов.

Организация-изготовитель

SET PLATFORM
MAK. İNŞ. ENERJİ TEKS. SAN. VE TİC. LTD. ŞTİ.
Aksu V.D.: 754 039 8536 - Tic. Sic. No:13685
Mersis No: 0-7640-1865-3600016 www.ersetplatform.com
Tel.: 0344 236 40 26 - 0850 346 65 66 • Faks: 0344 236 10 30
Yavuz Selim Mah. Küçük Sanayi Sit. 73. Cad. No: 43/1
DULKADİROĞLU / KAHRAMANMARAŞ

М.П

ЧАСТЬ II

7.1. Сведения о местонахождении подъемника

Наименование организации-владельца подъемника или фамилия и инициалы частного лица	Местонахождение подъемника (адрес владельца)	Дата установки (получения)

Наименование организации-владельца подъемника или фамилия и инициалы частного лица	Местонахождение подъемника (адрес владельца)	Дата установки (получения)

7.2. Сведения о назначении специалистов, ответственных за содержание в работоспособном состоянии.

Номер и дата приказа о назначении	Фамилия, инициалы	Должность	№ и срок действия удостоверения	Подпись

Номер и дата приказа о назначении	Фамилия, инициалы	Должность	№ и срок действия удостоверения	Подпись

Номер и дата приказа о назначении	Фамилия, инициалы	Должность	№ и срок действия удостоверения	Подпись

Номер и дата приказа о назначении	Фамилия, инициалы	Должность	№ и срок действия удостоверения	Подпись

Номер и дата приказа о назначении	Фамилия, инициалы	Должность	№ и срок действия удостоверения	Подпись

7.3. Сведения о ремонте металлоконструкций узлов подъемника, о проведенной реконструкции

Дата	Сведения о характере ремонта[1], замене элементов подъемника, о проведенной реконструкции	Количество часов до ремонта, моточас	Сведения о приемке подъемника из ремонта (дата, № документа)	Подпись специалиста, ответственного за содержание в работоспособном состоянии

[1] В случае ремонта указывается вид этого ремонта

Примечание. Акт, подтверждающий характер проведенного ремонта, документы, подтверждающие качество вновь установленных механизмов, канатов и других элементов подъемника, с указанием сведений по использованным при ремонте материалам (металлопроката, электродов, сварочной проволоки и др.) и заключение о качестве сварки, а также материалы реконструкции должны храниться наравне с паспортом.

Дата	Сведения о характере ремонта[1], замене элементов подъемника, о проведенной реконструкции	Количество часов до ремонта, моточас	Сведения о приемке подъемника из ремонта (дата, № документа)	Подпись специалиста, ответственного за содержание в работоспособном состоянии

[1] В случае ремонта указывается вид этого ремонта

Примечание. Акт, подтверждающий характер проведенного ремонта, документы, подтверждающие качество вновь установленных механизмов, канатов и других элементов подъемника, с указанием сведений по использованным при ремонте материалам (металлопроката, электродов, сварочной проволоки и др.) и заключение о качестве сварки, а также материалы реконструкции должны храниться наравне с паспортом.

Дата	Сведения о характере ремонта[1], замене элементов подъемника, о проведенной реконструкции	Количество часов до ремонта, моточас	Сведения о приемке подъемника из ремонта (дата, № документа)	Подпись специалиста, ответственного за содержание в работоспособном состоянии

[1] В случае ремонта указывается вид этого ремонта

Примечание. Акт, подтверждающий характер проведенного ремонта, документы, подтверждающие качество вновь установленных механизмов, канатов и других элементов подъемника, с указанием сведений по использованным при ремонте материалам (металлопроката, электродов, сварочной проволоки и др.) и заключение о качестве сварки, а также материалы реконструкции должны храниться наравне с паспортом.

Дата	Сведения о характере ремонта[1], замене элементов подъемника, о проведенной реконструкции	Количество часов до ремонта, моточас	Сведения о приемке подъемника из ремонта (дата, № документа)	Подпись специалиста, ответственного за содержание в работоспособном состоянии

[1] В случае ремонта указывается вид этого ремонта

Примечание. Акт, подтверждающий характер проведенного ремонта, документы, подтверждающие качество вновь установленных механизмов, канатов и других элементов подъемника, с указанием сведений по использованным при ремонте материалам (металлопроката, электродов, сварочной проволоки и др.) и заключение о качестве сварки, а также материалы реконструкции должны храниться наравне с паспортом.

Дата	Сведения о характере ремонта[1], замене элементов подъемника, о проведенной реконструкции	Количество часов до ремонта, моточас	Сведения о приемке подъемника из ремонта (дата, № документа)	Подпись специалиста, ответственного за содержание в работоспособном состоянии

[1] В случае ремонта указывается вид этого ремонта

Примечание. Акт, подтверждающий характер проведенного ремонта, документы, подтверждающие качество вновь установленных механизмов, канатов и других элементов подъемника, с указанием сведений по использованным при ремонте материалам (металлопроката, электродов, сварочной проволоки и др.) и заключение о качестве сварки, а также материалы реконструкции должны храниться наравне с паспортом.

7.4. Запись результатов технического освидетельствования, обследования

Дата освидетельствования, показания счетчика, м/ч	Вид освидетельствования[1]	Результаты освидетельствования[2]	Срок следующего освидетельстсвования

[1] Указывается вид (частичное или полное) освидетельствования, обследования за пределами срока службы.

[2] Акт обследования должен храниться наравне с паспортом.

Дата освидетельствования, показания счетчика, м/ч	Вид освидетельствования[1]	Результаты освидетельствования[2]	Срок следующего освидетельстсвования

[1] Указывается вид (частичное или полное) освидетельствования, обследования за пределами срока службы.

[2] Акт обследования должен храниться наравне с паспортом.

Дата освидетельствования, показания счетчика, м/ч	Вид освидетельствования[1]	Результаты освидетельствования[2]	Срок следующего освидетельстсвования

Дата освидетельствования, показания счетчика, м/ч	Вид освидетельствования[1]	Результаты освидетельствования[2]	Срок следующего освидетельстсвования

Дата освидетельствования, показания счетчика, м/ч	Вид освидетельствования[1]	Результаты освидетельствования[2]	Срок следующего освидетельстсвования

Дата освидетельствования, показания счетчика, м/ч	Вид освидетельствования[1]	Результаты освидетельствования[2]	Срок следующего освидетельстсвования

Дата освидетельствования, показания счетчика, м/ч	Вид освидетельствования[1]	Результаты освидетельствования[2]	Срок следующего освидетельстсвования

Дата освидетельствования, показания счетчика, м/ч	Вид освидетельствования[1]	Результаты освидетельствования[2]	Срок следующего освидетельстсвования

Дата освидетельствования, показания счетчика, м/ч	Вид освидетельствования[1]	Результаты освидетельствования[2]	Срок следующего освидетельстсвования

Дата освидетельствования, показания счетчика, м/ч	Вид освидетельствования[1]	Результаты освидетельствования[2]	Срок следующего освидетельстсвования

Дата освидетельствования, показания счетчика, м/ч	Вид освидетельствования[1]	Результаты освидетельствования[2]	Срок следующего освидетельстсвования

Дата освидетельствования, показания счетчика, м/ч	Вид освидетельствования[1]	Результаты освидетельствования[2]	Срок следующего освидетельстсвования

Дата освидетельствования, показания счетчика, м/ч	Вид освидетельствования[1]	Результаты освидетельствования[2]	Срок следующего освидетельстсвования

Дата освидетельствования, показания счетчика, м/ч	Вид освидетельствования[1]	Результаты освидетельствования[2]	Срок следующего освидетельстсвования

Дата освидетельствования, показания счетчика, м/ч	Вид освидетельствования[1]	Результаты освидетельствования[2]	Срок следующего освидетельстсвования

Дата освидетельствования, показания счетчика, м/ч	Вид освидетельствования[1]	Результаты освидетельствования[2]	Срок следующего освидетельстсвования

Дата освидетельствования, показания счетчика, м/ч	Вид освидетельствования[1]	Результаты освидетельствования[2]	Срок следующего освидетельствования

[1] Указывается вид (частичное или полное) освидетельствования, обследования за пределами срока службы.

[2] Акт обследования должен храниться наравне с паспортом.

Дата освидетельствования, показания счетчика, м/ч	Вид освидетельствования[1]	Результаты освидетельствования[2]	Срок следующего освидетельствования

[1] Указывается вид (частичное или полное) освидетельствования, обследования за пределами срока службы.

[2] Акт обследования должен храниться наравне с паспортом.

Дата освидетельствования, показания счетчика, м/ч	Вид освидетельствования[1]	Результаты освидетельствования[2]	Срок следующего освидетельствования

[1] Указывается вид (частичное или полное) освидетельствования, обследования за пределами срока службы.

[2] Акт обследования должен храниться наравне с паспортом.

Дата освидетельствования, показания счетчика, м/ч	Вид освидетельствования[1]	Результаты освидетельствования[2]	Срок следующего освидетельствования

[1] Указывается вид (частичное или полное) освидетельствования, обследования за пределами срока службы.

[2] Акт обследования должен храниться наравне с паспортом.

Дата освидетельствования, показания счетчика, м/ч	Вид освидетельствования[1]	Результаты освидетельствования[2]	Срок следующего освидетельствования

[1] Указывается вид (частичное или полное) освидетельствования, обследования за пределами срока службы.

[2] Акт обследования должен храниться наравне с паспортом.

Дата освидетельствования, показания счетчика, м/ч	Вид освидетельствования[1]	Результаты освидетельствования[2]	Срок следующего освидетельствования

[1] Указывается вид (частичное или полное) освидетельствования, обследования за пределами срока службы.

[2] Акт обследования должен храниться наравне с паспортом.

Дата освидетельствования, показания счетчика, м/ч	Вид освидетельствования[1]	Результаты освидетельствования[2]	Срок следующего освидетельствования

[1] Указывается вид (частичное или полное) освидетельствования, обследования за пределами срока службы.

[2] Акт обследования должен храниться наравне с паспортом.

Дата освидетельствования, показания счетчика, м/ч	Вид освидетельствования[1]	Результаты освидетельствования[2]	Срок следующего освидетельствования

[1] Указывается вид (частичное или полное) освидетельствования, обследования за пределами срока службы.

[2] Акт обследования должен храниться наравне с паспортом.

Дата освидетельствования, показания счетчика, м/ч	Вид освидетельствования[1]	Результаты освидетельствования[2]	Срок следующего освидетельствования

[1] Указывается вид (частичное или полное) освидетельствования, обследования за пределами срока службы.

[2] Акт обследования должен храниться наравне с паспортом.

Дата освидетельствования, показания счетчика, м/ч	Вид освидетельствования[1]	Результаты освидетельствования[2]	Срок следующего освидетельстсвования

[1] Указывается вид (частичное или полное) освидетельствования, обследования за пределами срока службы.

[2] Акт обследования должен храниться наравне с паспортом.

Дата освидетельствования, показания счетчика, м/ч	Вид освидетельствования[1]	Результаты освидетельствования[2]	Срок следующего освидетельствования

[1] Указывается вид (частичное или полное) освидетельствования, обследования за пределами срока службы.

[2] Акт обследования должен храниться наравне с паспортом.

Дата освидетельствования, показания счетчика, м/ч	Вид освидетельствования[1]	Результаты освидетельствования[2]	Срок следующего освидетельствования

[1] Указывается вид (частичное или полное) освидетельствования, обследования за пределами срока службы.

[2] Акт обследования должен храниться наравне с паспортом.

Дата освидетельствования, показания счетчика, м/ч	Вид освидетельствования[1]	Результаты освидетельствования[2]	Срок следующего освидетельствования

[1] Указывается вид (частичное или полное) освидетельствования, обследования за пределами срока службы.

[2] Акт обследования должен храниться наравне с паспортом.

Дата освидетельствования, показания счетчика, м/ч	Вид освидетельствования[1]	Результаты освидетельствования[2]	Срок следующего освидетельствования

[1] Указывается вид (частичное или полное) освидетельствования, обследования за пределами срока службы.

[2] Акт обследования должен храниться наравне с паспортом.

Дата освидетельствования, показания счетчика, м/ч	Вид освидетельствования[1]	Результаты освидетельствования[2]	Срок следующего освидетельствования

[1] Указывается вид (частичное или полное) освидетельствования, обследования за пределами срока службы.

[2] Акт обследования должен храниться наравне с паспортом.

Дата освидетельствования, показания счетчика, м/ч	Вид освидетельствования[1]	Результаты освидетельствования[2]	Срок следующего освидетельствования

[1] Указывается вид (частичное или полное) освидетельствования, обследования за пределами срока службы.

[2] Акт обследования должен храниться наравне с паспортом.

Дата освидетельствования, показания счетчика, м/ч	Вид освидетельствования[1]	Результаты освидетельствования[2]	Срок следующего освидетельствования

[1] Указывается вид (частичное или полное) освидетельствования, обследования за пределами срока службы.

[2] Акт обследования должен храниться наравне с паспортом.

РЕГИСТРАЦИЯ

Подъемник зарегистрирован за № _____ в

_____

(регистрирующий орган)

В паспорте пронумеровано _____ страниц и прошнуровано _____ листов в том числе чертежей на _____ листах.

_____

(должность регистрирующего лица)

М.П.

« _____ » _____ _____ г.